VE-9-AN90

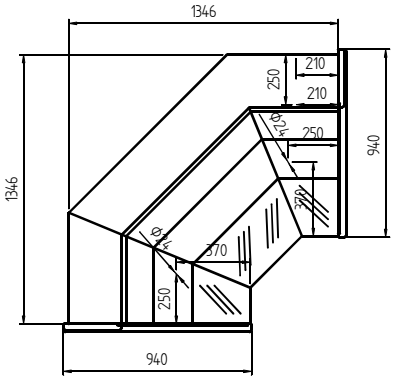


VE-9-AP90

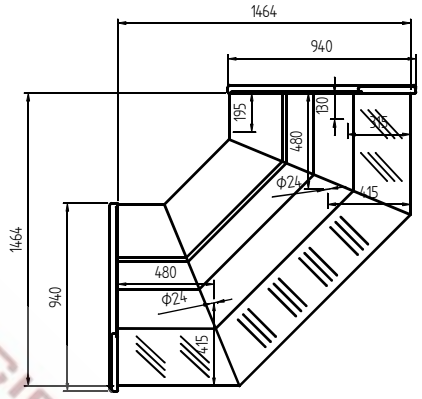


VE-9-RN90

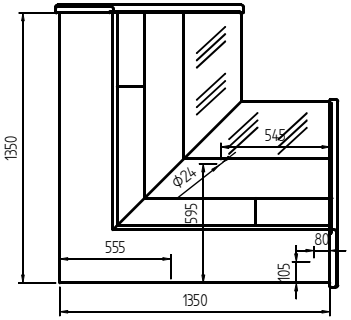


VE-9-RP90

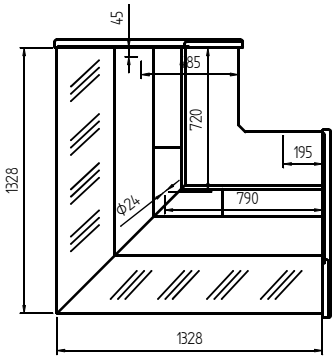


VE-9-AN45

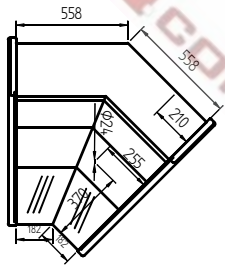


VE-9-AP45

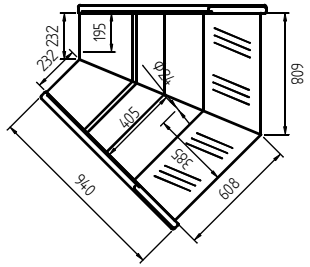


PRECIOSFACTORY.COM

| MODELO | Ud. |
|---|---|
| | |
| | |
| | |
| | |
| | |

Escala 1:35

| A4 | Nombre | Fecha |
|---|---|---|
| Dibujado | AFP | 04/06/21 |
| Comprobado | | |

COTAS SIN TOLERANCIA DIN 7168-f | T.Máquina | X

Material: VARIOS

Acabado: ACABADO

# ÁNGULOS VE-9

DOCRILUC

COD. MAQUINA: X

Nº PROYECTO X

COD. PIEZA: X